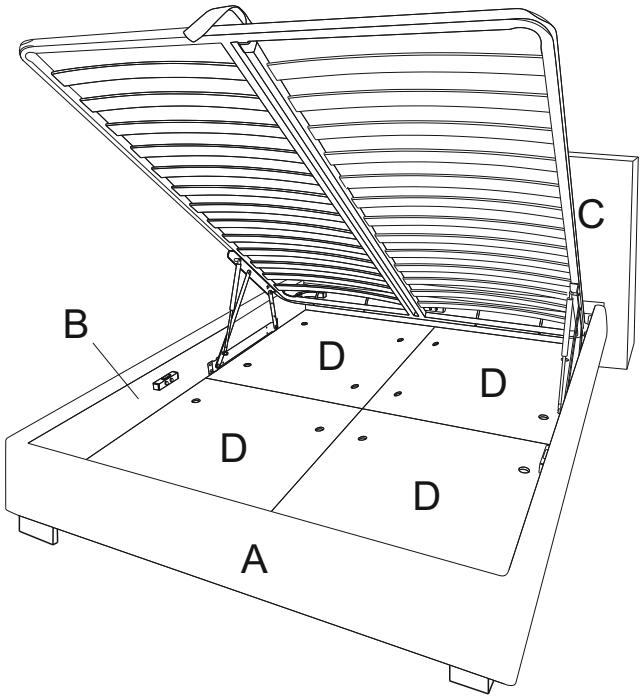

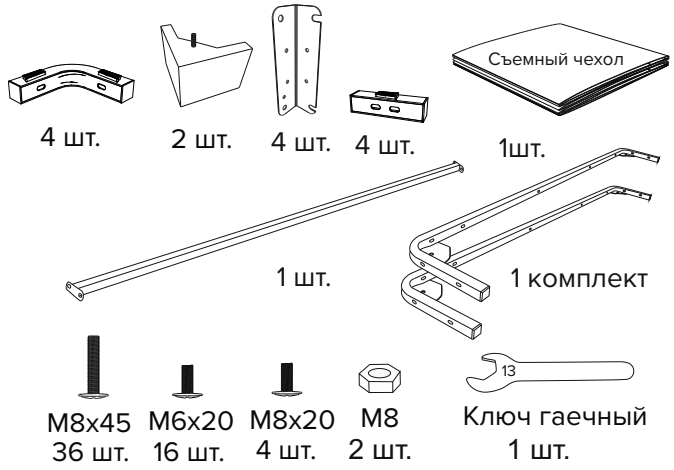

Фурнитура для установки подъёмного механизма

Инструкция по сборке кровати Elysium, Barbara
с подъёмным механизмом и бельевым ящиком

1

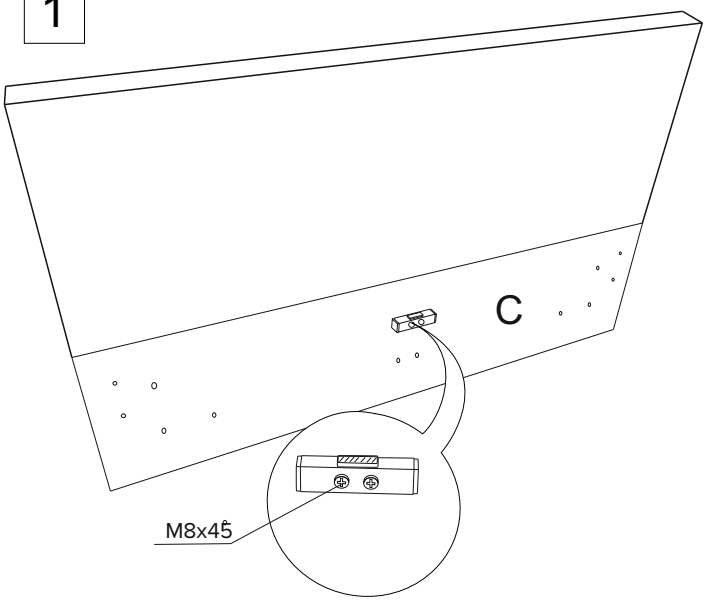

2

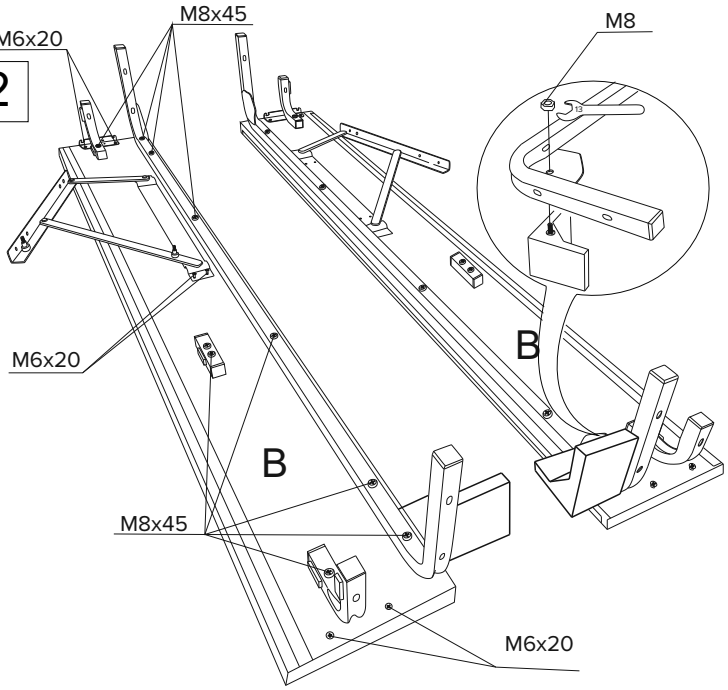

3

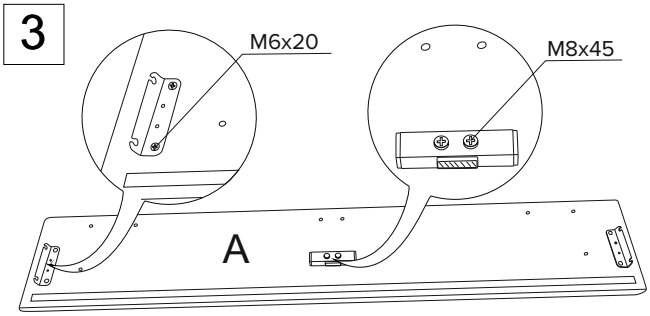

4

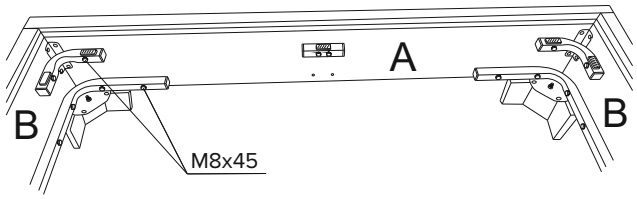

5

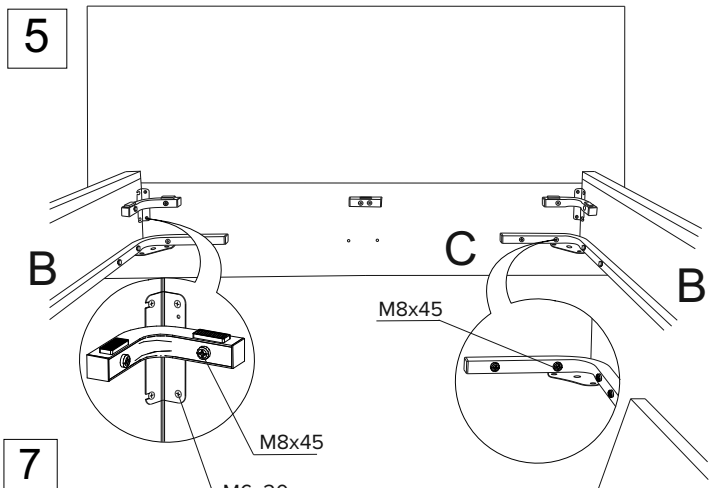
B
C
B
M8x45
M8x45
M6x20

6

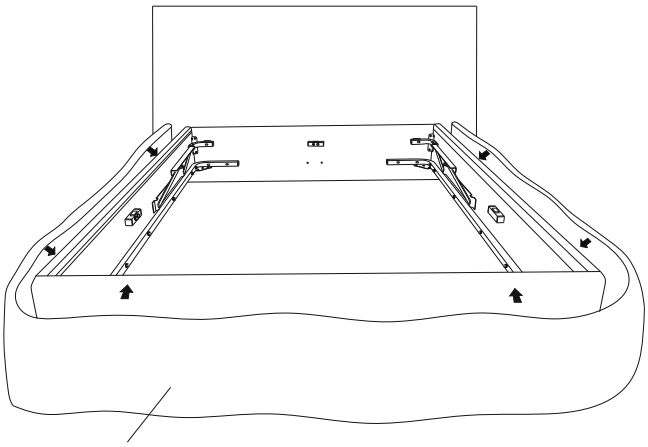
Съёмный чехол

7

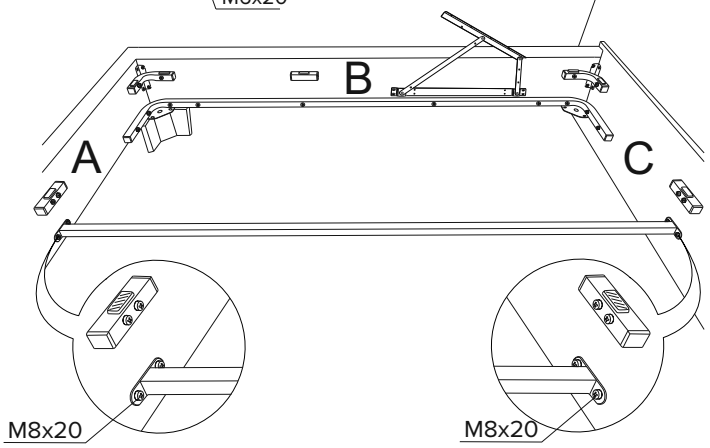
B
A
C
M8x20
M8x20

8

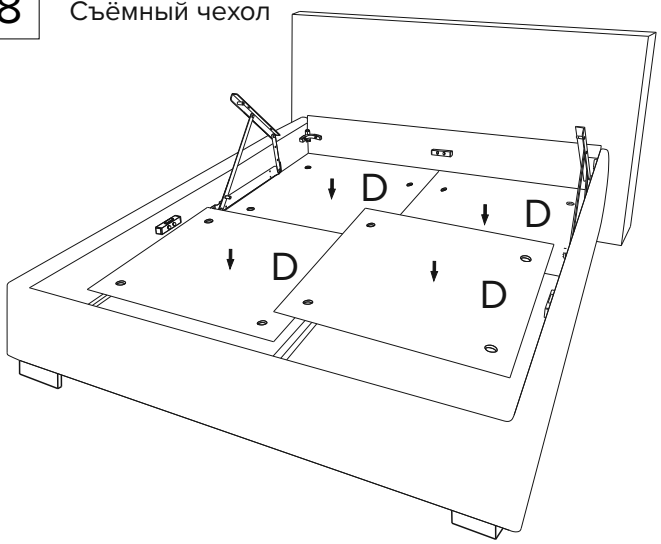
D
D
D
D

9

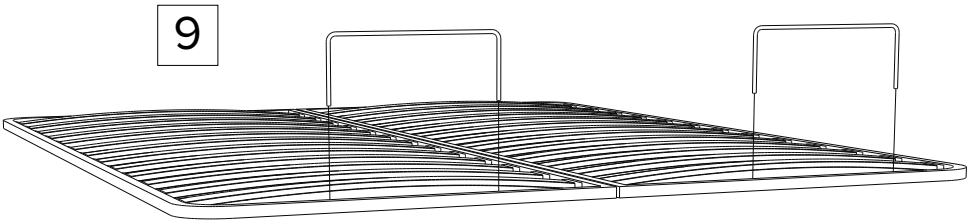

10

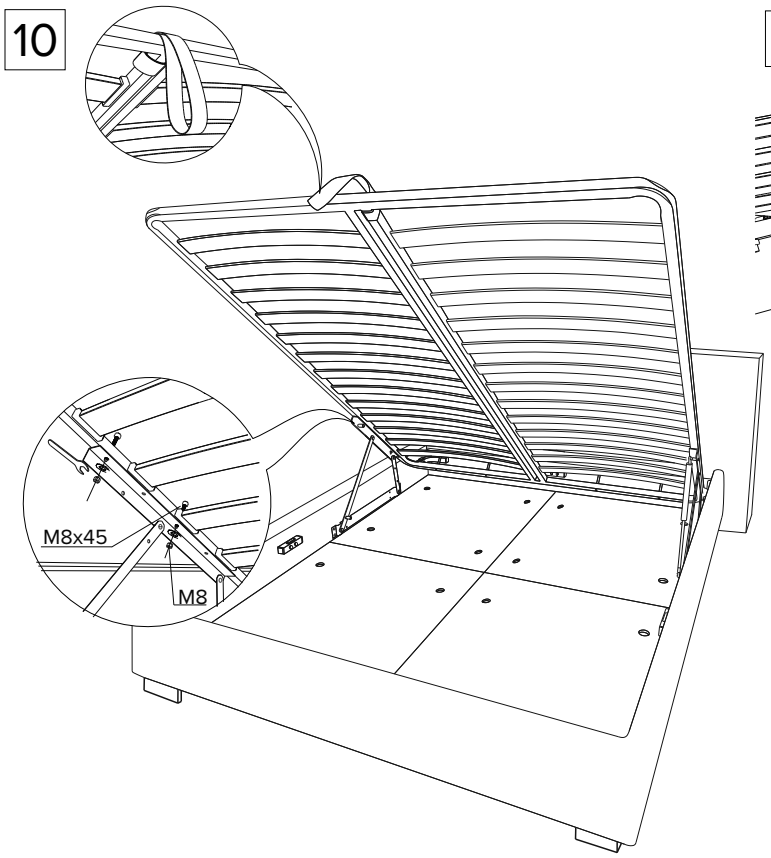
M8x45
M8

11

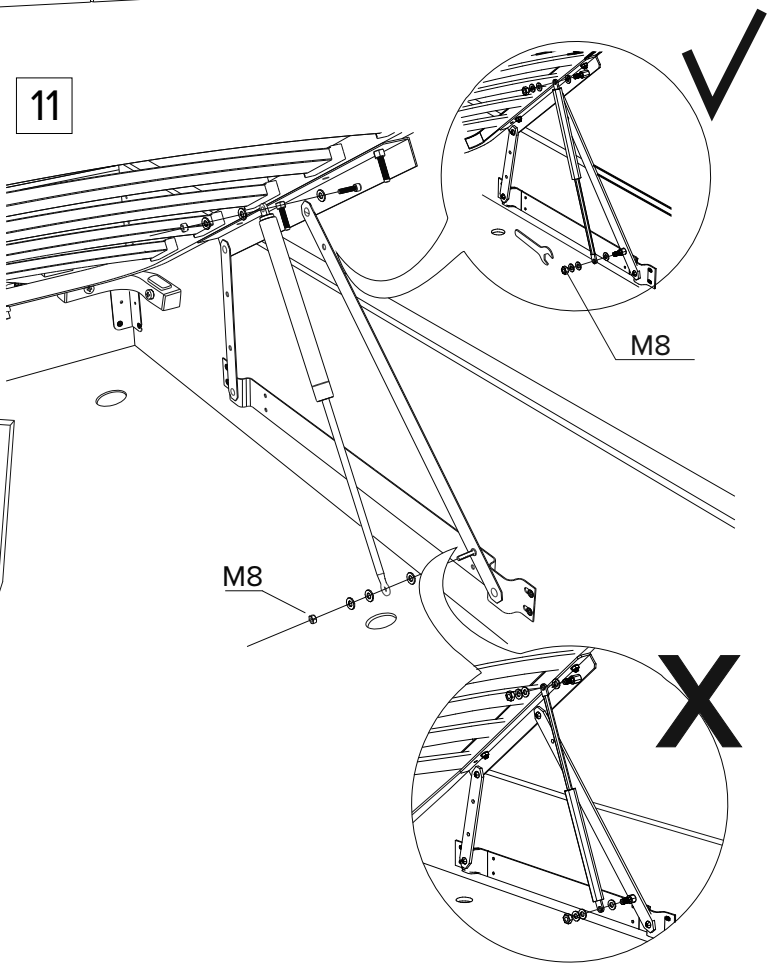
M8
M8